生産中止図面
２００９／０７

<特殊内容>
1.便ふたをパール塗装したもの

＊定格：AC100V-1286W 50/60Hz
・最低必要水圧0.05MPa(10.0L/min流動時)
0.05MPa以下の水圧の場合、ウォシュレットの水勢が弱くなります。
0.03MPa以下の水圧の場合、便器ボウル面の洗浄能力が弱くなります。
・最高水圧は0.75MPaです。
注1：左給水専用品です。
＊塩ビ排水管は別途手配要
＊窓枠などと便ふたの干渉にご注意ください。
便ふたが当たって開ききらないことがあります。
＊給排水位置が適切でないと、止水栓が製品に干渉することがあります。
＊製品背面に電源を設けないでください。
コンセントが製品と干渉し、抜き差しができない場合があります。

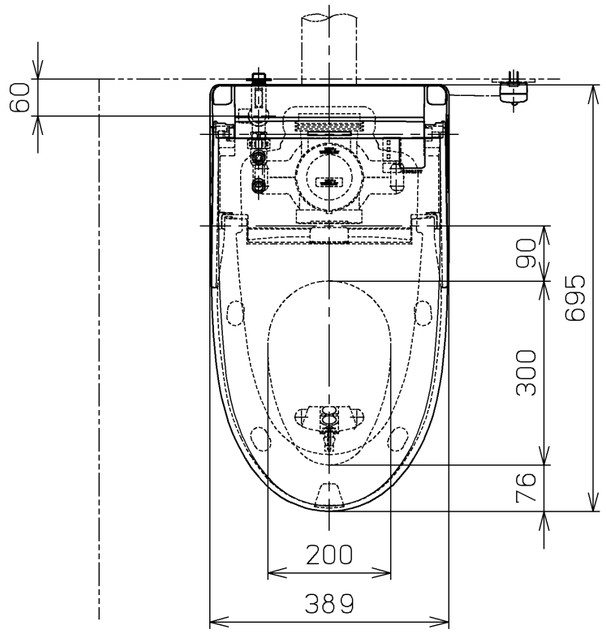

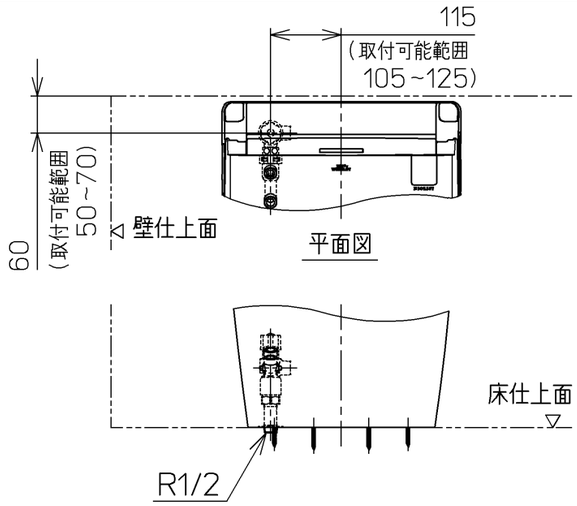

床給水仕様の場合

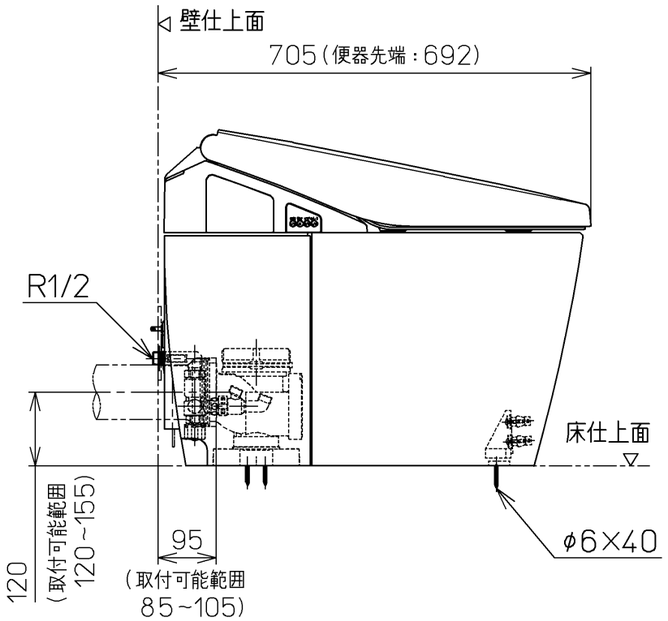

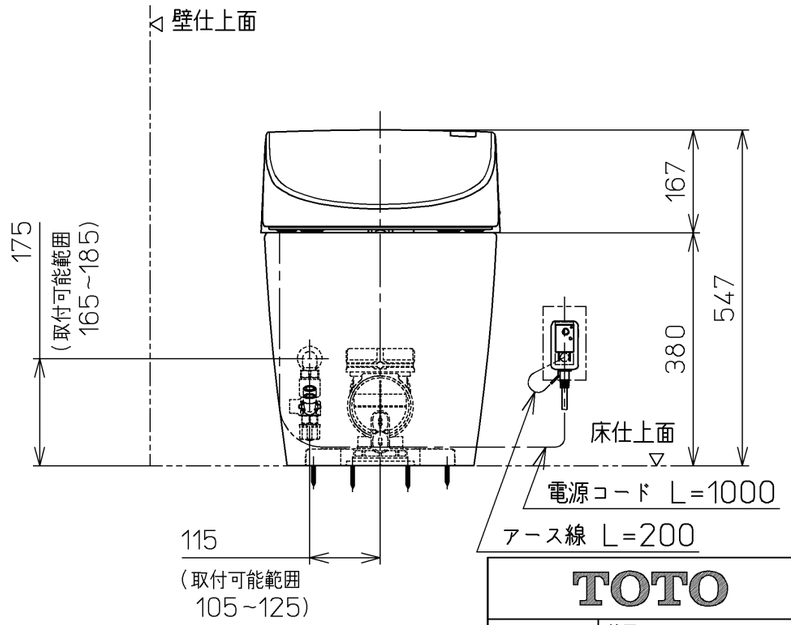

壁給水仕様の場合

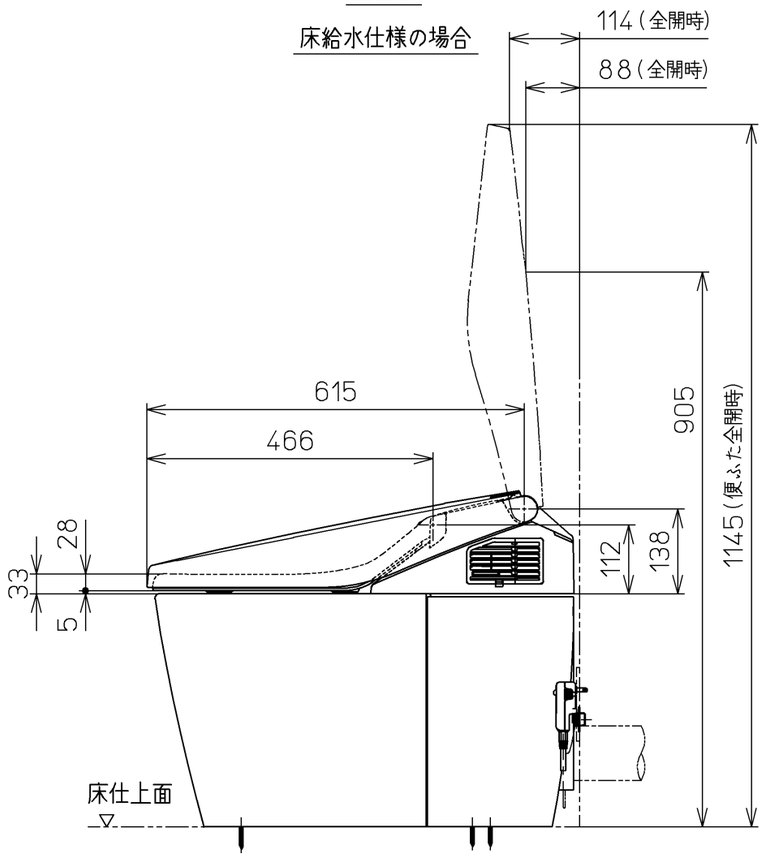

TOTO		単位 mm	名称 ウォシュレット一体形便器
製図 南	検図 安達 合田 善	日付 08-04-02	尺度 1 : 10
備考 ネオレストAHタイプ (レストルームドレッサー専用品) 一般地・流動兼用，P排水		機能部：TCF9783ZV9 / 陶器部：CS967BP	品番 CES9783PZT9
			図番 CES9783PZT9_A0100
A3			ページNo. 1-1 (改)